PROVETEK OY

Aktiivihiilisuodatin

Pumppaamoiden hajunpoistoon

VESI ENERGIA RAKENTAMINEN PROSESSI

Tehokas ratkaisu hajunpoistoon

RATKAISU HAJUNPOISTOON

Aktiivihiilisuodatin on kustannustehokas ja taloudellinen ratkaisu hajukaasujen eliminointiin jätevesiverkostoissa, pumppaamoiden yhteydessä tai kiinteistöissä. Mallistomme käsittää lujite– ja kestomuoviset suodatinratkaisut sekä ruostumattomasta tai haponkestävästä teräksestä valmistetut rakenteet. Laitteistot voidaan sijoittaa tarvittaessa pieneen tilaan, mutta ne voidaan toteuttaa myös suurille ilmavirtauksille.

Aktiivihiili poistaa tehokkaasti poistoilman hajuaiheuttavia epäpuhtauksia - rikkivetyä ja muita haitallisia yhdisteitä. Epäpuhtauksien poisto myös lisää laitteistojen esim. jätevedenpumppaamoiden pumppaamotilasta.

TOIMITUSVAIHTOEHDOT

Aktiivihiilisuodatin kannattaa suunnitella osaksi laitteistoa jo toteutusvaiheessa. Hajunpoistoyksikkö voidaan tarvittaessa asentaa myös jälkitoimituksena laitteiston muutostöiden yhteydessä.

Tuuletusputkeen asennettavat aktiivihiilisuodattimet on valmistettu joko kestomuovista tai austeniittisestä teräksestä riippuen tuuletusputken koosta ja tarvittavasta poistoilmavirtaamasta.

Aktiivihiilisuodatin voidaan sijoittaa suoraan pumppaamon kannelle, jolloin puhallinyksikkö on sijoitettu suodattimen sisään. Pumppaamorakennukseen sijoitettavan aktiivihiilisuodattimen puhallin voidaan sijoittaa itse suodatinrakenteen ulkopuolelle. Aktiivihiilen vaihtaminen on tehty mahdollisimman helpoksi nostettavan korirakenteen avulla. Aktiivisen hiilikerroksen ja ilmavirran kosketuspinta-ala on maksimoitu tehokkaalla sisärakenneratkaisulla.

Käyttämämme hiililaadut on todistetusti tehokkaita ja pitkävaikutteisia sekä yhteistyössä alan asiantuntijoiden kanssa valittuja kulloiseenkin sovelluskohteen.

AKTIIVIHIILISUODATTIMET

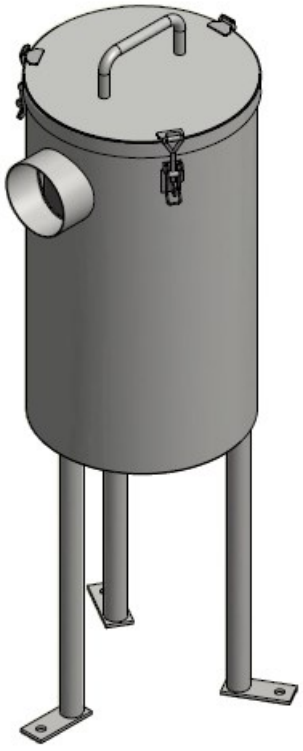

PROVETEK OY

Niittytie 7, 82500 KITEE | www.provetek.fi
puh. 040 519 4383 | info@provetek.fi

Aktiivihiilisuodatin
tekniset tiedot

TEKNINEN PIIRROS

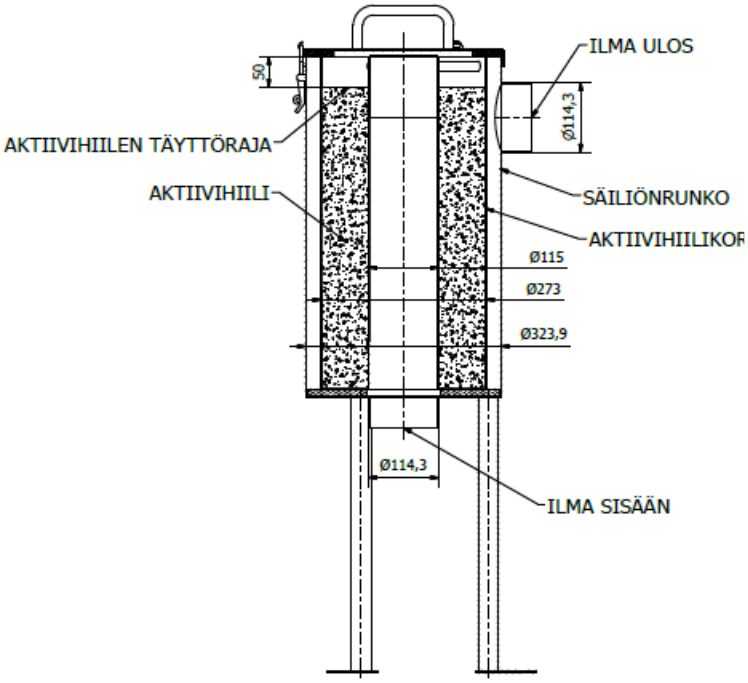

Jätevesipumppaamon hajunpois-toyksikkö erillisellä puhaltimella (S)

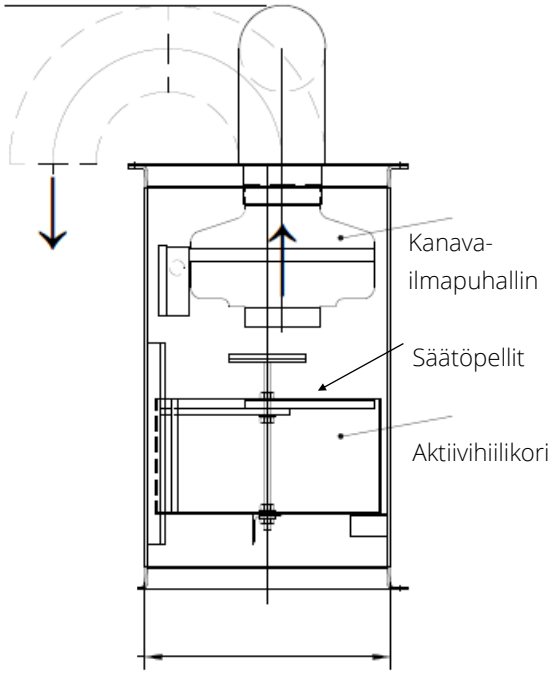

Jätevesipumppaamon hajunpoistoyksikkö sisäi-sellä puhaltimella (U)

MALLISTO

MALLI	V (L)	Ø (mm)	h (mm)	liitännät	Huom!
PVT/AHS_U8	8	DN300	500	DN100	Ulkokäyttöön
PVT/AHS_U12	12	DN400	500	DN125	Ulkokäyttöön
PVT/AHS_S20	20	DN300	400	DN100	Sisäkäyttöön
PVT/AHS_S30	30	DN300	600	DN100	Sisäkäyttöön
PVT/AHS_S40	40	DN300	800	DN100	Sisäkäyttöön
PVTAHS_S55	55	DN400	500	DN125	Sisäkäyttöön

PROVETEK OY
Niittytie 7, 82500 KITEE | www.provetek.fi
puh. 040 519 4383 | info@provetek.fi

RST säiliö, tuloyhde DN100

Suodatinrunko sisältä

Aktiivihiili valitaan käyttökohteen mukaan

Puhallin voidaan asentaa ulos tai kosteisiin tiloihin

Toimitamme aktiivihiilisuodattimet myös asennettuina

PROVETEK OY

Niittytie 7, 82500 KITEE
www.provetek.fi
puh. 040 519 4383
info@provetek.fi

VESI ENERGIA RAKENTAMINEN PROSESSI